ВИХРЬ

ПАСПОРТ

Зернодробилка

серии ЗД

ЗД-2500С

vihr.su

УВАЖАЕМЫЙ ПОКУПАТЕЛЬ!

Благодарим Вас за выбор продукции торговой марки «ВИХРЬ».

При покупке требуйте проверки полной комплектности и исправности устройства путем его пробного кратковременного запуска, а также наличия инструкции по эксплуатации.

Web site: http://www.vihr.su

vihr.su

Оглавление

1.ОБЩИЕ СВЕДЕНИЯ 5
2.ТРЕБОВАНИЯ БЕОПАСНОСТИ.....5
3.КОМПЛЕКТАЦИЯ 7
4.ОБЩИЙ ВИД УСТРОЙСТВА 7
5.ТЕХНИЧЕСКИЕ ХАРАКТЕРИСТИКИ 7
6.ПОДГОТОВКА К РАБОТЕ И ПОРЯДОК РАБОТЫ 8
7. ТЕХНИЧЕСКОЕ ОБСЛУЖИВАНИЕ.....10
8. ПРАВИЛА ТРАНСПОРТИРОВКИ И ХРАНЕНИЯ.....10
9. ГАРАНТИЙНЫЕ ОБЯЗАТЕЛЬСТВА.....11
10. ГАРАНТИЙНЫЙ ТАЛОН 13
11. СЕРВИСНЫЕ ЦЕНТРЫ 14

vihr.su

1. ОБЩИЕ СВЕДЕНИЯ

Данный паспорт прибора содержит важную информацию о правилах безопасности, правильной эксплуатации, сборки и обслуживания. Сохраните инструкцию в качестве справочника по эксплуатации и для гарантийного ремонта оборудования.

⚠Внимание!

Перед использованием данного устройства обязательно изучите содержание паспорта.

Представленная документация содержит минимально необходимые сведения для безопасного использования прибора. Производитель оставляет за собой право вносить изменения во внешний вид и конструкцию прибора, не ухудшающих качество прибора, без предварительного уведомления. Внешний вид приборов может отличаться от приведенного на рисунке. Изменение внешнего вида не влияет на функциональные и технические характеристики прибора и не требует внесения изменений в паспорт.

Правила реализации продукции определяются предприятиями розничной торговли в соответствии с требованиями действующего законодательства.

Зернодробилки «Вихрь» предназначены для переработки всех видов сухого фуражного зерна, включая масленичные культуры и другой подобной сельскохозяйственной продукции при подготовке кормов для животных и птиц

2. ТРЕБОВАНИЯ БЕОПАСНОСТИ

2.1 Наличие в зернодробилке вращающихся частей и электрооборудования требует строгого соблюдения правил техники безопасности при ее эксплуатации. Нарушение требований данного руководства и правил безопасности может привести к несчастным случаям. Прибор не предназначен для промышленного и коммерческого использования. Зернодробилка предназначена только для бытового использования.

2.2 Зернодробилка «Вихрь» относится к электроприборам работающим под надзором. В случае появления искр из двигательного отсека или появления запаха гари, дыма немедленно отключите изделие от сети.

2.3 Перед включением зернодробилки в сеть необходимо визуально проверить шнур питания на предмет отсутствия механических повреждений и нарушения изоляции, не допускайте его перекручивания, перегибания. При повреждении шнура питания его следует незамедлительно заменить специалистом или в сервисном центре.

2.4 Во избежание выхода из строя электродвигателя, при его внезапной остановке или замедлении частоты вращения (возможно при попадании с зерном посторонних предметов) необходимо немедленно выключить изделие и перекрыть заслонкой подачу зерна, а затем вынуть вилку шнура из розетки. После этого высыпать из изделия зерно, удалить из него посторонние предметы, при необходимости снять нижнее сито и осмотреть роторный нож. При отсутствии повреждений собрать изделие, включить и засыпать зерно.

2.5 Прибор не предназначен для использования лицами (включая детей) с ограниченными физическими, сенсорными или умственными возможностями, обладающими недостаточным опытом и знаниями, если они не находятся под наблюдением и не получили инструкций по использованию устройства от лица, ответственного за их безопасность. Дети должны находиться под присмотром для недопущения игр с прибором. Не оставляйте шнур питания в зоне досягаемости для детей, даже если электроприбор выключен. Чистка и техническое обслуживание прибора не должны производиться детьми.

Запрещается:

2.6 Эксплуатация изделия без надежного заземления.

2.7 Использовать влажное зерно и зерно, засоренное посторонними предметами, во избежание выхода из строя двигателя.

2.8 При включенном в электросеть изделии, одновременно прикасаться к корпусу изделия и устройствам, имеющим естественное заземление.

2.9 Производить обслуживание, ремонт, разборку и чистку изделия, включенного в электросеть.

2.10 Во время работы изделия закрывать вентиляционные отверстия на корпусе.

2.11 Оставлять зернодробилку включенным в электрическую сеть без присмотра.

2.12 Эксплуатировать изделие на холостом ходу более 5 с.

2.13 В целях безопасности не оставляйте без присмотра включенное изделие и не допускайте к нему детей.

2.14 Электрическую сеть помещения, к которой подключается зернодробилка, рекомендуется оборудовать устройством защитного отключения (УЗО).

2.15 Открытие заслонки заполненного бункера производить после достижения электродвигателем; рабочих оборотов.

При внезапном отключении питания в электросети:

2.16 Немедленно перекрыть заслонку подачи зерна.

2.17 Высыпать зерно из бункера и перевести выключатель в положение «отключено», вынуть вилку шнура из розетки, а при необходимости высыпать зерно из рабочей зоны зернодробилки.

2.18 Неисправный шнур заменить специальным шнуром, получаемым у изготовителя или его представителя.

2.19 Не допускать размола влажного зерна и зерна смешанного со снегом, т.к. это приводит к забиванию загрузочного отверстия продуктами размола.

⚠ Внимание!

Заземление зернодробилки обязательно!

vin.su

3. КОМПЛЕКТАЦИЯ

Зернодробилка	1 шт.
Руководство по эксплуатации	1 шт.
Набор сит	1 шт.
Упаковка	1 шт.

Таблица. 1. Комплектация

4. ОБЩИЙ ВИД УСТРОЙСТВА

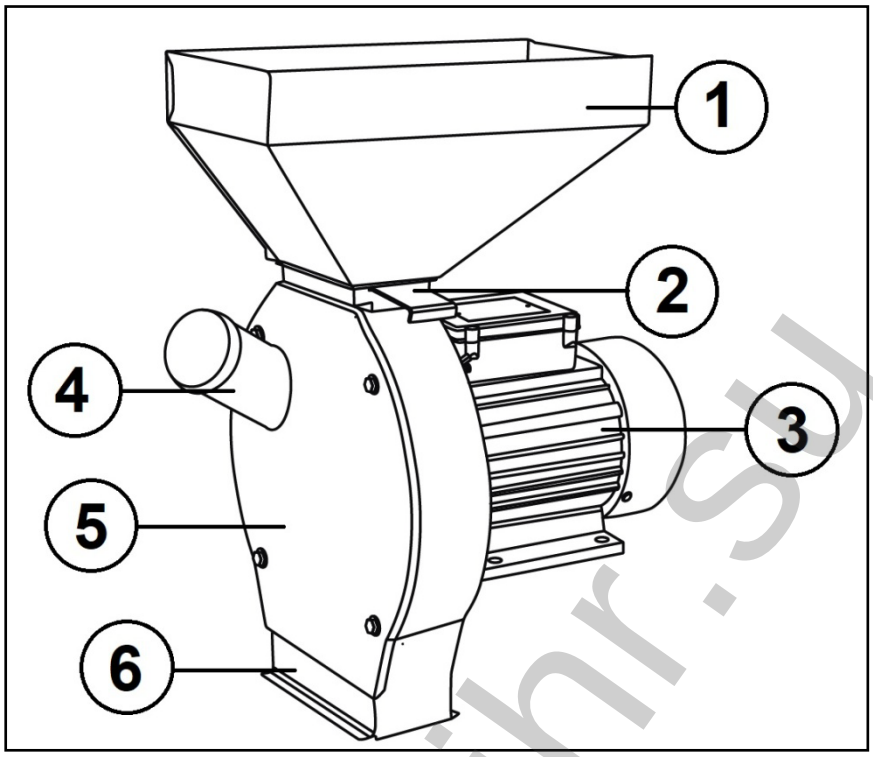

Рис. 1 Внешний вид

1. Бункер
2. Заслонка для зерна
3. Электродвигатель
4. Отсек для загрузки початков кукурузы
5. Рабочая камера
6. Отверстие выброса раздробленного зерна

vhr.su

5. ТЕХНИЧЕСКИЕ ХАРАКТЕРИСТИКИ

Серия/модель	ЗД-2500С
Производительность, кг/час	400±10%
Напряжение сети, В/Гц	220-230/50
Потребляемая мощность, Вт	2500
Класс электробезопасности	1
Ёмкость бункера, л	6
Сито из комплекта	2мм-1шт, 3мм-1шт, 4мм-1шт, 5мм-1 шт
Частота вращения ножа, об/мин	2900
Класс безопасности	IP20
Тип электродвигателя	асинхронный, однофазный с короткозамкнутым ротором

Таблица. 2. Технические характеристики

6. ПОДГОТОВКА К РАБОТЕ И ПОРЯДОК РАБОТЫ

Зернодробилка идет в разобранном виде. Перед использованием необходимо произвести сборку оборудования.

Уложите черный уплотнитель на кромку рабочей камеры (рис.2).

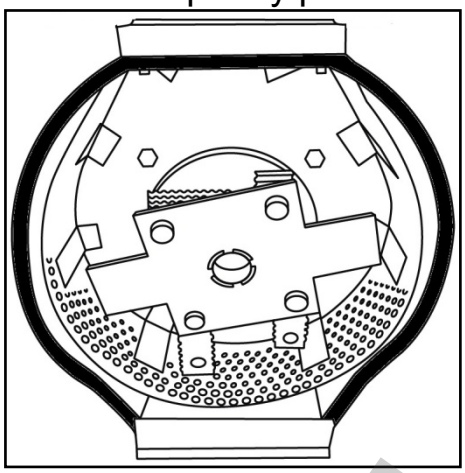

Рис. 2 Укладка уплотнителя и установка сита

Выберете сито нужной фракции и вставьте в корпус, как показано на рис.2.

Закройте крышкой рабочую камеру, и закрепите 4-мя болтами с гайками барашками (рис.3).

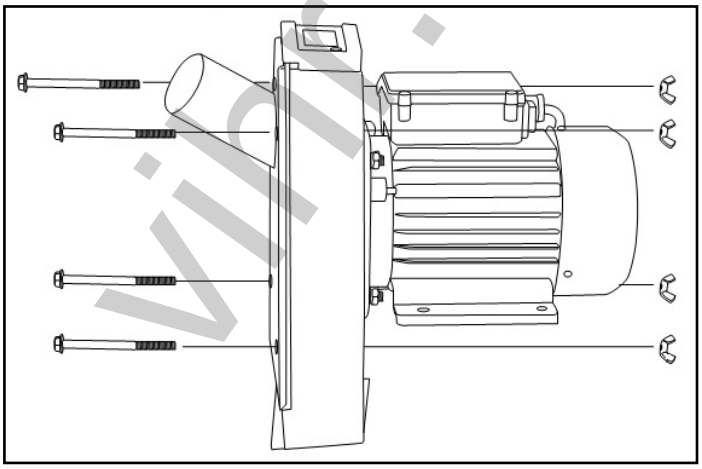

Рис. 3 Крепление крышки рабочей камеры

Установите заслонку для зерна (рис.4).

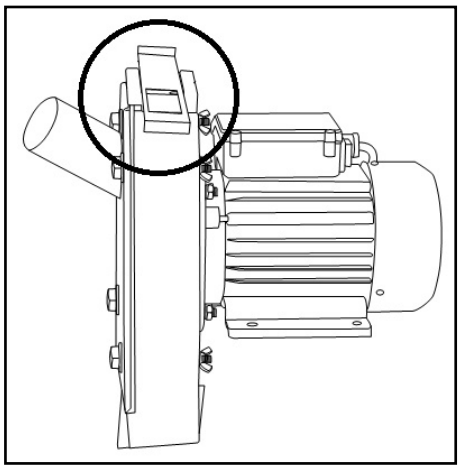

Рис. 4 Установка заслонки

vihr.su

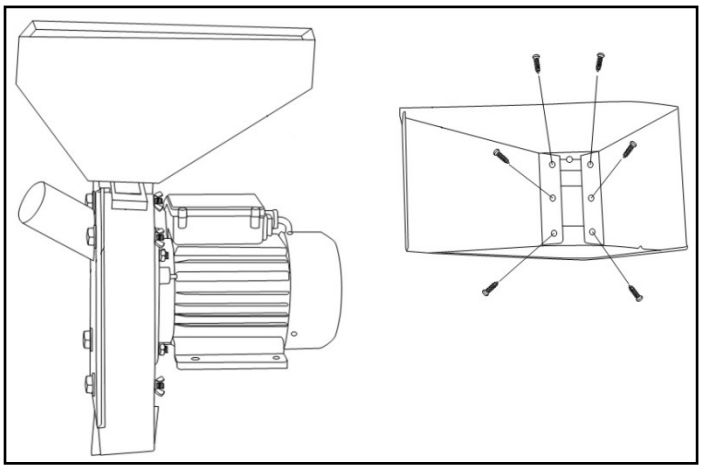

Рис. 5 Установка бункера

Установите бункер как показано на рисунке 5 и зафиксируйте 6-ю винтами. Заслонка при этом должна передвигаться с небольшим усилием. Если заслонка слишком туго затянута, то ослабьте винты. Если заслонка будет слишком легко передвигаться, то есть вероятность её перемещения в процессе работы зернодробилки из-за вибрации.

Зернодробилка устанавливается на краю стола таким образом, чтобы рабочая камера выходила за край стола. Под рабочую камеру подставляют либо ведро, либо мешок. Для предотвращения смещения дробилки, зафиксируйте ее на столе с помощью болтов (в комплект не входят) через отверстия на корпусе мотора. Если не подразумевается использование отсека для початков кукурузы, закройте его специальной крышкой из комплекта.

Принцип работы зернодробилки «Вихрь» основан на измельчении зерна ножами и пробивании его через сито.

Подготовленную пустую тару (ведро, флягу или любую другую емкость для измельченной массы) установить на горизонтальной поверхности;

Подготовить зерно для дробления: исключить наличие инородных тел, камней, металлических включений и т.д. Рекомендуется просеять зерно через сито с ячейками 10х10 мм. Зерно с повышенной влажностью просушить.

Закрыть заслонку и наполнить бункер зерном, переключить выключатель в рабочее положение, запустить изделие. После набора двигателем оборотов (2сек.) открыть заслонку.

Во время работы следить, чтобы уровень измельченной массы в засыпной таре не доходил до нижнего сита, не допускать работы изделия на холостом ходу более 5 с.

После завершения работы необходимо полностью выработать зерно, закрыть заслонку и выключить изделие, нажав на клавишу выключателя. Отсоединить вилку шнура от розетки.

Режим работы изделия продолжительный, рекомендуется делать перерыв на 5-10 мин через каждый час работы.

При длительной работе изделия (более 3 часов в день) для защиты органов слуха от шума использовать индивидуальные защитные средства, например, наушники.

При использовании зернодробилки также рекомендуется использовать защитные очки.

7. ТЕХНИЧЕСКОЕ ОБСЛУЖИВАНИЕ

Техническое обслуживание изделия производить только при выключенном из сети шнуре питания.

Необходимо периодически проверять степень износа ножа и сита. По необходимости произвести замену ножа.

Периодически очищать изделие и его основные части от мучной пыли.

8. ПРАВИЛА ТРАНСПОРТИРОВКИ И ХРАНЕНИЯ

Зернодробилку необходимо защитить от механических повреждений во время транспортировки.

При длительном бездействии прибора хранение необходимо осуществлять в сухом отапливаемом помещении.

Зернодробилка не требует консервации. Её следует хранить вдали от нагревательных приборов и избегая попадания прямых солнечных лучей.

Зернодробилка, отслужившая свой срок и не подлежащая восстановлению, должна утилизироваться согласно нормам, действующим в стране эксплуатации.

В других обстоятельствах:

- не выбрасывайте вместе с бытовым мусором;
- рекомендуется обращаться в специализированные пункты вторичной переработки сырья.

vihr.su

9. **ГАРАНТИЙНЫЕ ОБЯЗАТЕЛЬСТВА**

1. Гарантийный срок на прибор устанавливается один год, который исчисляется с даты продажи прибора первому покупателю.

2. Гарантийные обязательства распространяются только на производственные неисправности (дефекты), выявленные в течение гарантийного срока.

3. Гарантия включает стоимость замены дефектных частей, восстановление таких частей или получение эквивалентных частей. Дефектной частью (изделием) считается часть прибора, в которой обнаружен заводской брак, существовавший на момент поставки (продажи) прибора первому покупателю и выявленный в гарантийный срок в процессе эксплуатации.

4. Гарантийный ремонт в течение гарантийного срока производится при условии соблюдения потребителем правил эксплуатации и технического обслуживания, хранения и транспортировки. Гарантийный ремонт не производится при нарушении требований, указанных в паспорте и нарушении гарантийной пломбы (наклейки).

5. Потребитель в случае выявления недостатков прибора обязан известить об этом Продавца или Производителя в течение 10 дней с момента выявления недостатка прибора. В случае несвоевременного извещения о выявленных неисправностях, продавец, изготовитель или уполномоченная организация вправе отказаться полностью или частично от удовлетворения предъявляемых претензий (ст.483 ГК РФ).

6. Прибор, сдаваемый для гарантийного обслуживания/ремонта, должен быть в чистом и собранном виде и в полной комплектации. В случае если прибор для гарантийного ремонта предоставляется грязным и/или в разобранном виде и/или не укомплектованным, продавец/изготовитель вправе отказать в проведении гарантийного ремонта.

7. Гарантийный ремонт производится при наличии в гарантийном талоне печати продавца, даты продажи и подписи продавца.

8. При отсутствии печати фирмы-продавца, даты продажи или подписи продавца гарантийный срок исчисляется с даты изготовления.

9. Гарантийный ремонт не производится при самостоятельном вскрытии (попытке вскрытия) или ремонте изделия вне гарантийной мастерской(нарушены пломбы, сорваны шлицы винтов, ит.п.);

Гарантийные обязательства не распространяются:

- на прибор без серийного номера, а также с удалённым, стёртым, нечитаемым и изменённым серийным номером;
- на лакокрасочное покрытие;
- на прибор, который в течение гарантийного срока полностью выработал свой ресурс (коммерческая эксплуатация прибора, предназначенного для бытового использования);
- в случае неисправностей, вызванных использованием некачественных запчастей и принадлежностей;
- в случае внесения изменений в конструкцию прибора;
- в случае использования прибора не по назначению, указанному в паспорте товара;

vhr.su

- в случае неисправностей, вызванных несоблюдением требований по работе, техническому обслуживанию и хранению прибора, изложенных в настоящем паспорте;
- в случае наличия механических повреждений корпуса прибора (сколов, трещин и т.п.) и кабеля питания;
- в случае температурных повреждений корпуса;
- при наличии дефектов, вызванных попаданием внутрь посторонних предметов, жидкостей и т.п.;
- в случае, если неисправность вызвана работой прибора при повышенном напряжении электрической сети;
- на чистку и периодическое техническое обслуживание.

Пожалуйста, ознакомьтесь с настоящим гарантийными обязательствами при покупке изделия и проследите за тем, чтобы гарантийный талон был заполнен надлежащим образом торговой организацией.

Производитель гарантирует работоспособность изделия в течении всего гарантийного срока.

Мы выражаем Вам огромную признательность за Ваш выбор. Мы сделали все возможное, чтобы данное изделие удовлетворяло Вашим запросам, а качество соответствовало лучшим мировым образцам.

Компания “Вихрь” устанавливает официальный срок службы на зернодробилку 5 лет, при условии соблюдения правил эксплуатации.

При покупке прибора требуйте проверки его комплектации, внешнего вида и правильного заполнения гарантийного талона в Вашем присутствии.

В случае возникновения неисправностей не пытайтесь самостоятельно ремонтировать изделие, т.к. это опасно и приводит к утрате гарантии.

vihr.su

10. ГАРАНТИЙНЫЙ ТАЛОН

Зернодробилка _____
зав №_____

модель _____
Дата продажи _____
Наименование и адрес торговой организации_____

м.п.

С правилами эксплуатации и условиями гарантии ознакомлен. Продукция получена в полной комплектации. Претензий к внешнему виду не имею.

ФИО и подпись покупателя

ГАРАНТИЙНЫЙ ТАЛОН	ГАРАНТИЙНЫЙ ТАЛОН	ГАРАНТИЙНЫЙ ТАЛОН
Описание дефекта, № прибора	Описание дефекта, № прибора	Описание дефекта, № прибора
_____	_____	_____
_____	_____	_____
_____	_____	_____
_____	_____	_____
_____	_____	_____
_____	_____	_____
_____	_____	_____
_____	_____	_____
М.П.	М.П.	М.П.
_____	_____	_____
_____	_____	_____
_____	_____	_____

vinr.su

11. СЕРВИСНЫЕ ЦЕНТРЫ

- **Абакан**, Квартал Молодежный 12а к1, тел.: +7 (390) 226-30-10, +7 908 326-30-10.
- **Армавир**, ул. Мичурина, д. 6, тел.: +7 (861) 376-38-46, +7 (962) 855-40-18.
- **Архангельск**, Окружное шоссе, д.9, тел.: +7 (952) 301-25-26.
- **Астрахань**, ул. Рыбинская, д.11, тел.: 8 (8512) 99-47-76.
- **Барнаул**, Южный проезд, 14 лит 6, тел: +7 (3852) 25-13-10.
- **Белгород**, ул. Константина Заслонова, д. 92к5, тел: +7 (472) 240-29-13.
- **Благовещенск,** ул. Промышленная 5А, тел.: +7 (914) 601-07-00; +7 (416) 231-98-68.
- **Братск**, ул.Коммунальная, здание 17, строение 2, тел: +7 (914) 939-23-72.
- **Брянск**, Московский проспект, 138Бс1, тел: +7 (4832) 59-06-44.
- **Великий Новгород**, ул. 3-я Сенная, д.2А, тел: +7 (964) 694-40-34.
- **Владивосток**, Днепровская улица, 102Ас2, тел: +7 (904) 624-03-29, +7 (423) 249-26-72.
- **Владимир**, ул. Казарменная, 2, тел.: +7 (492) 249-43-32.
- **Волгоград**, пр-т Волжский, 4к, тел.: +7 (844) 278-01-68 (доб. 2 - сервис).
- **Воронеж**, проспект Труда, д. 48Ф, тел.: +7 (473) 204-53-29.
- **Екатеринбург**, ул. Селькоровская, 114в, тел.: +7 (343) 384-57-25, +7 (965) 509-78-08.
- **Иваново**, ул. Наговицыной-Икрянистовой, д.6., тел +7 (493) 277-41-11.
- **Ижевск**, улица Пойма, 22литВ, тел.: +7 (3412) 57-60-21.
- **Иркутск**, ул.Трактовая, д.28А/2, СКЦ Байкалит, складское помещение №5 тел: +7 (908) 660-41-57 (сервис), +7 (395) 270-71-62.
- **Йошкар-Ола**, ул. Дружбы, д. 111, тел. +7 (836) 249-72-32.
- **Казань**, ул. Габдуллы Тукая, д. 125., тел.: +7 (843) 206-03-65.
- **Калининград**, ул. Ялтинская, д. 129, тел: +7 (401) 276-36-09.
- **Калуга**, Дальняя улица, 17А, тел: +7 (965) 709-98-96, +7 (484) 292-23-76.
- **Кемерово**, ул. Радищева, д. 2/2 к4 вход Б1, тел: +7 (905) 907-38-69, +7 (384) 265-02-69.
- **Киров**, ул. Калинина, д. 38, тел.: +7 (833) 221-42-71, 21-71-41.
- **Кострома**, ул. Костромская, д.111, тел: 8 (4942) 46-73-76; 8 (4942) 46-18-59.
- **Краснодар**, ул. Алуштинская, 11, тел: +7 (989) 198-54-35; +7 (861) 203-46-92.
- **Красноярск**, ул. Калинина 68г, тел: 8(391)204-62-88.
- **Курган**, ул. Омская, д.171Б, тел: +7 (352) 263-09-25, 63-09-24.
- **Курск**, ул. Энгельса, д. 30. Тел.: +7 (471) 236-04-46, +7(906)692-64-46.
- **Липецк**, Ангарская улица, вл26, тел: +7 (474) 252-26-97, +7 (903) 028-97-96.
- **Магнитогорск**, ул .Вокзальная 1, строение 3 тел.: +7 (919) 342-82-12.
- **Москва**, Каширский проезд, 23с7, тел для заказа пропуска: +7 (495) 118-96-42 (за час до прибытия)).
- **Москва**, Павловская улица, 27с3, эт. 1, комн. 5, тел.: +7 (495) 215-25-73.
- **Московская область**, деревня Новая Купавна дом 9, тел.: +7 (495) 108-64-86, +7 (968) 772-81-36.
- **Московская область**, г. Долгопрудный, мк-н Павельцево, Новое ш, д. 31, литер "Ч", тел.: +7 (495) 968-85-70.
- **Московская область,** Ленинский городской округ, рп. Горки Ленинские, СНТ Вятичи, д. 185. Тел.: +7 (495) 646-41-41.
- **Мурманск**, ул. Промышленная, 19, офис 406, тел.: 8 (8152) 65 61 90.
- **Набережные Челны**, ул.Магистральная, д.3А, тел.: +7 (855) 220-57-43.
- **Нижний Новгород**, Ларина 18 А, тел: +7 (831) 429-05-65 (доб. 2).
- **Нижний Тагил**, ул. Индустриальная 37, тел.: +7 (343) 596-37-60.
- **Новокузнецк**, ул. Производственная, 19/1, тел.: +7 (960) 931-71-41. +7 (384) 320-49-31.
- **Новороссийск**, Краснодарский край., г.Новороссийск, ул.Осоавиахима, д.212, тел:+7(861)730-94-54
- **Новосибирск**, 1-е Мочищенское шоссе 1/4, тел.: 8 (383) 373-27-96.
- **Омск**, ул. Космический проспект, 109 стр.1 дверь 20, 2 этаж, тел: +7 (3812) 38-18-62 (сервисный центр), +7 (3812) 21-46-38 (отдел продаж).
- **Оренбург**, улица Базовая, 17 А, тел: +7 (353) 248-64-90.
- **Орёл**, пер. Силикатный, д.1, тел: +7 (486) 244-58-19.
- **Орск**, Орское шоссе, 6, тел: +7 (353) 237-62-89 ориентир для поиска - Фуд Сервис Орск
- **Пенза**, ул. Бумажников 17, тел: +7 (841) 222-46-79.
- **Пермь**, ул. Сергея Данщина, д. 6а, корпус 1, тел.: +7 (342) 205-85-29.
- **Петрозаводск**, район Северная Промзона, ул. Заводская, д. 10 А, тел.: +7 (812) 309-87-08, +7 (921) 222-67-80.
- **Псков**, ул. Леона Поземского, д.110Е, тел.: +7 (811) 229-62-64.
- **Пятигорск**, Черкесское шоссе д.1, тел.: +7 (968) 279-27-91, +7 (865) 220-58-50 (доб. 2).
- **Ростовская область, х. Ленинакан**, ул. Севастопольская, д.44, тел.: +7 (938) 100-20-83.
- **Рязань**, пр-д Яблочкова, д. 8Г, тел.: +7 (491) 246-65-58.
- **Самара**, Советский р-н, ул. Заводское шоссе, д. 15А, литер "А", тел.: +7 (846) 206-05-52.

vihr.ru

- **Санкт-Петербург**, Ириновский проспект дом 14, корпус 3, тел.: +7(812) 309-92-75.
- **Саранск**, ул. Пролетарская, д.130А, база Комбината "Сура", тел.: +7 (834) 222-36-37.
- **Саратов**, ул. Пензенская, д. 2, тел: +7 (845) 249-11-79.
- **Симферопольский район, село Перово**, улица Хачирашвили, 56, тел.: +7 (978) 091-19-58, +7 (3652) 66-97-48.
- **Смоленск**, Краснинское шоссе, дом 37б, стр. 2, тел.: +7 (481) 229-46-99.
- **Сочи**, ул. Транспортная, д. 28, тел: +7 (862) 226-57-45.
- **Ставропольский край, Михайловск**, улица Ленина, 162А, тел.: +7 (865) 220-65-62.
- **Стерлитамак**, ул. Кочетова 43А, тел.: +7 (347) 229-44-10.
- **Сургут**, ул. Базовая, д. 5, тел.: +7 (346) 275-82-31 (доб. 1 - офис, доб. 2 - сервис).
- **Тамбов**, ул. Волжская, д. 69, с7, тел.: 8 (4752) 50-37-96, +7 (964) 130-85-73.
- **Тверь**, ул. Коняевская, д.12, стр.1, тел.: +7 (482) 263-31-71, +7 (920) 185-48-77.
- **Тольятти**, ул. Коммунальная, д. 23, стр. 1, тел.: +7 (848) 265-12-05, +7 (964) 973-04-29.
- **Томск**, пр-т Фрунзе 119/5 ст1, тел.: +7 (952) 801-05-17.
- **Тула**, Ханинский проезд, д. 25/3, тел.: +7 (487) 274-02-53.
- **Тюмень**, Старый Тобольский тракт, 5-й километр, 1Ас3, тел.: +7 (345) 266-28-91.
- **Улан-Удэ**, ул. 502 км, д. 160в, тел.: +7 (301) 220-42-87.
- **Ульяновск**, Московское шоссе, 14, тел.: +7 (842) 227-06-30.
- **Уфа**, ул. Ульяновых, д. 65, корпус 7, литер "2Б", тел.: +7 (347) 214-53-59.
- **Хабаровск**, ул. Суворова, 80Н, тел.: +7 (421) 293-44-68.
- **Чебоксары**, Вурнарское шоссе, 11, тел.: +7 (8352) 35-53-83, +7-962-321-41-75.
- **Челябинск**, ул. Морская, д. 6/3, тел.: +7 (351) 222-43-15, 222-43-16.
- **Череповец**, ул. Гоголя, д 60, тел.: +7 (911) 517-87-92, +7 (820) 249-05-34.
- **Чита**, ул. Евгения Гаюсана, д. 48, стр. 5, тел. +7 (302) 228-44-79.
- **Шахты**, Ростовская область, пр-кт. Победы Революции, д. 1А, тел.: +7 (863) 303-56-10, +7 (909) 406-63-11.
- **Южно-Сахалинск**, пр-т Мира, 2 "Б"/5, корпус 8, тел.: +7 (424) 249-07-85.
- **Ярославль**, ул. Журавлева, 3Г, тел: +7 (485) 266-32-20.
- **Казахстан, г. Актобе**, жилой массив Шестихатка, д. 104/2, тел.: 8(7132)72-46-40.
- **Казахстан, г. Алматы**, Илийский тракт, 29, тел: +7 (727) 225-47-45, 225-47-46.
- **Казахстан, г. Атырау**, пр-т Азаттык, 118Б, тел: +7 (7122) 30-85-06, +7 (700) 244-50-96.
- **Казахстан, г. Караганда**, ул. Складская 2А/1, тел.: +7 (707) 469-80-56.
- **Казахстан, г. Костанай**, ул. Каирбекова, 318/2, цокольный этаж, тел.: 87774451977;
- **Казахстан, г. Нур-Султан (Астана)**, ул. Циолковского, д. 4, склад 8а, тел.: +7 (771) 754-02-45.
- **Казахстан, г. Тараз**, ул. Санырак батыра, 47м, тел.: +7 777 932 86 18.
- **Казахстан, г. Усть-Каменогорск**, Самарское шоссе 9/5, тел.: 87084403219.
- **Казахстан, г. Шымкент**, ул. Сарбаздар 18. тел.: +7 (776) 808-50-05.
- **Казахстан, г Петропавловск**, ул. Универсальная 5. Тел: +7(708)589-69-00.
- **Республика Беларусь, г. Витебск,** проспект Фрунзе, д 81/24, помещение 2, тел.:+375 25 502 19 10.
- **Республика Беларусь, г. Гомель**, ул. Текстильная, д. 9, тел.: 8 (029) 327 29 44, +375 44 510-60-00, +375 33 377-29-44, +375 23 229-39-18, +375 29 327-29-44.
- **Республика Беларусь, г. Гродно**, Промысловый пр., д. 12, тел.: +375 29 785-78-53
- **Республика Беларусь, г. Минск**, ул. Притыцкого, д. 62/1, цокольный этаж, тел.: +375 29 7-629-629.
- **Республика Беларусь, г. Минск**, Партизанский проспект, д. 2, тел.:+375 (29) 397-02-87
- **Республика Беларусь, Минская область**, д. Тарасово, ул. Ратомская, д. 1Б, помещение 3, тел.: +375 29 806-52-78,+375 29 132-82-26.
- **Армения, г. Ереван**, улица Пушкина 51/18, тел.: +37491226998; +37441999226.

Полный актуальный список сервисных центров Вы так же можете посмотреть на сайте www.vihr.su

VIHR.SU

vihr.su

Изготовитель:
Гонконг Юаньлин Маои Ко., Лимитед
H12, 8F, Универсал индастриал центр, 19-25,
Шан Мэй стрит, Фотан, Нью Территорис, Гонконг

Ред.1